Циліндри пневматичні. Серія 47 Алюмінієвий профіль

Двосторонньої дії, магнітні, з системою гальмування в кінці ходу Ø 32, 40, 50, 63, 80, 100 мм

- Стандарт ISO 15552 (DIN/ISO 6431/VDMA 24562)
- Шток – неіржавна сталь
- Регульована швидкість демпфування

Застосування нового профілю з двома пазами під установку магнітних датчиків дозволило поліпшити дизайн і зменшити вартість циліндрів Серії 47.

Розташування поршня визначається магнітними датчиками місцеположення, які закріплюються на циліндрі. Циліндри цієї серії оснащені пристроями демпфування в кінці ходу з регулюванням інтенсивності гальмування. Довжина ходу стандартних циліндрів Серії 47 до 2700 мм.

ОСНОВНІ ХАРАКТЕРИСТИКИ

Конструкція	профіль зі шпильками всередині
Дія	двосторонньої дії
Матеріал	алюмінієві кришки, ущільнення NBR, інші частини – див. таблицю кодування
Кріплення	різьбові отвори шпильок, за допомогою передніх і задніх фланців, лап, передньої та задньої підвіси, шарнірів, цапф
Стандартний хід	10 ÷ 2700 мм
Робоча температура	0°C ÷ 80°C (при сухому повітрі -10°C)
Спеціальне виконання	див. таблицю кодування
Робочий тиск	1 ÷ 10 бар
Швидкість (без навантаження)	10 ÷ 1000 мм/с
Робоче середовище	очищене повітря без необхідності маслорозпилення. Потребує встановлення відцентрового фільтру 25 мкм, для забезпечення класу очищення повітря за стандартом ISO 8573-1:2010 [7:8:4].
Датчики	можлива установка тільки датчиків Серії CSH, по причині відсутності пазів на кришках

РЕМКОМПЛЕКТИ

Ø поршня, мм	Кодування
32	K02-60-32
40	K02-60-40
50	K02-40-50
63	K02-40-63
80	K02-40-80
100	K02-40-100

Компанія Camozzi Spa залишає за собою право змінювати моделі та розміри без повідомлення
Каталог продукції представлений на веб-сайті www.camozzi.ua
Вироби розроблені для промислового використання

ТАБЛИЦЯ ЗНАЧЕНЬ СТАНДАРТНОГО ХОДУ ЦИЛІНДРІВ ДВОСТОРОННЬОЇ ДІЇ СЕРІЇ 47

✖ = двосторонньої дії

Ø	25	50	75	80	100	125	150	160	200	250	300	320	400	500
32	✖	✖	✖	✖	✖	✖	✖	✖	✖	✖	✖	✖	✖	✖
40	✖	✖	✖	✖	✖	✖	✖	✖	✖	✖	✖	✖	✖	✖
50	✖	✖	✖	✖	✖	✖	✖	✖	✖	✖	✖	✖	✖	✖
63	✖	✖	✖	✖	✖	✖	✖	✖	✖	✖	✖	✖	✖	✖
80	✖	✖	✖	✖	✖	✖	✖	✖	✖	✖	✖	✖	✖	✖
100		✖	✖	✖	✖	✖	✖	✖	✖	✖	✖	✖	✖	✖

КОДУВАННЯ

47	M	2	P	063	A	0100	

47	СЕРІЯ
M	МОДИФІКАЦІЯ: M = стандарт, магнітні
2	ДІЯ: 2 = двостороння (з системою гальмування при русі вперед і назад) 3 = двостороння (без системи гальмування) 4 = двостороння (з системою гальмування при русі назад) 5 = двостороння (з системою гальмування при русі вперед) 6 = двостороння (з двостороннім штоком, з системою гальмування в кінці ходу)
P	МАТЕРІАЛИ: P = шток – неіржавна сталь AISI 420B, шпильки і гайки шпильок – оцинкована сталь R = шток, шпильки – неіржавна сталь AISI 420B, гайки шпильок – неіржавна сталь AISI 303 U = шток, гайки шпильок – неіржавна сталь AISI 303, шпильки – неіржавна сталь AISI 420B
063	ДІАМЕТРИ: 032 = Ø 32 мм 040 = Ø 40 мм 050 = Ø 50 мм 063 = Ø 63 мм 080 = Ø 80 мм 100 = Ø 100 мм
A	ТИП КРІПЛЕННЯ: A = стандарт I = комплект підвісок Мод. C+L+S ZSI = комплект підвісок Мод. ZS+C+S ZCI = комплект підвісок Мод. ZC+C+S RI = комплект підвісок Мод. R+C/H+S D = з фланцем на задній кришці E = з фланцем на передній кришці
0100	ХІД: 10...2700 мм
	СПЕЦІАЛЬНЕ ВИКОНАННЯ: = стандарт V = штокова манжета із FKM N = циліндр-тандем W = матеріал ущільнень FKM; максимальна робоча температура: до +150°C B = матеріал ущільнень гідрований бутадієн-нітрильний каучук (HNBR); робоча температура: -35°C ÷ 80°C RP = спеціальна двокомпонентна штокова манжета для експлуатації при підвищеному запиленні PTR = покриття циліндру хімічно стійкою поліуретановою фарбою, колір: червоний PTG = покриття циліндру хімічно стійкою поліуретановою фарбою, колір: сірий G = абразивостійкий з латунним скребком (_ _ _) = спеціальне виконання зі спеціальним закінченням штока MP = мультипозиційний циліндр МУЛЬТИПОЗИЦІЙНИЙ ЦИЛІНДР: X1/X2MP = мультипозиційний циліндр Приклад: X1 - хід 1 = 75 мм, X2 - загальний хід обох секцій = 135 мм Кодування циліндру: 47M2L050A75/135MP ОПОЗИТНИЙ ТАНДЕМ-ЦИЛІНДР: xxx/yyyNS* = опозитний тандем-циліндр із спільним штоком xxx/yyyN* = опозитний тандем-циліндр, зібраний по задніх кришках *xxx, yyy - хід першого і другого циліндра відповідно

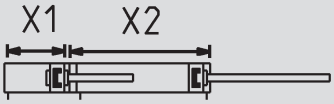

АКСЕСУАРИ (ПІДВІСИ) ДЛЯ ЦИЛІНДРІВ СЕРІЯ 47

Лапи
Мод. B...

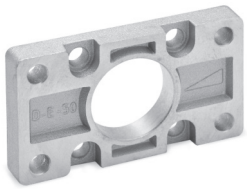

Фланець передній / задній
Мод. D-E...

Фланець з плаваючою головкою Мод. GKF

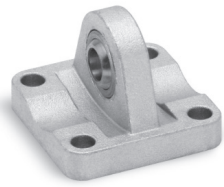

Задній сферичний шарнір
Мод. R...

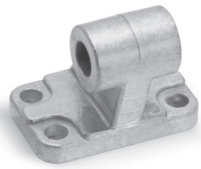

Шарнірне кріплення під кутом 90° Мод. ZC...

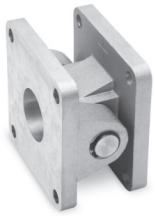

Шарнірне кріплення пряме
Мод. C+L+S...

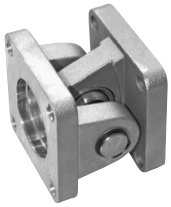

Шарнірне кріплення
Мод. R+C / H+S

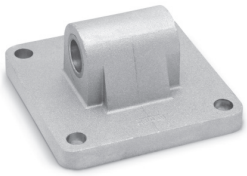

Підвіс задній охоплюючий
Мод. L...

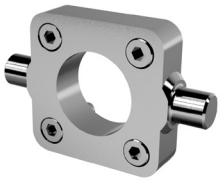

Передній / задній торцевий підвіс Мод. FN

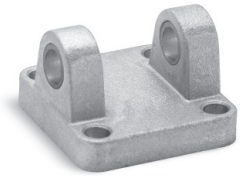

Задня цапфа охоплююча
Мод. C... та C-H...

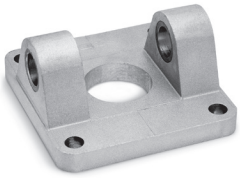

Передня цапфа охоплююча
Мод. H... та C-H...

Вісь
Мод. S...

Самоцентрувальний кульовий шарнір Мод. GK

Кульовий шарнір
Мод. GY...

Сферичний накінечник
Мод. GA...

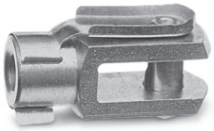

Вилка для штока
Мод. G...

Гайка штока
Мод. U...

Всі аксесуари постачаються окремо, за винятком гайки штока Мод. U

Компанія Camozzi Spa залишає за собою право змінювати моделі та розміри без повідомлення
Каталог продукції представлений на веб-сайті www.camozzi.ua
Вироби розроблені для промислового використання

ЦИЛІНДРИ ПНЕВМАТИЧНІ СЕРІЇ 47 ЗІ СПЕЦІАЛЬНИМ ЗАКІНЧЕННЯМ ШТОКА

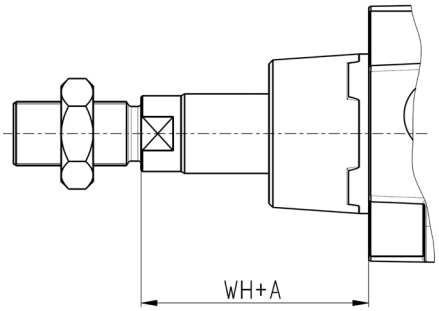

Подовжений шток

В кінці кодування циліндра в дужках вказується розмір A – подовження штока в мм. Максимальне подовження штока A = 500 мм.

Приклад для замовлення:
47M2P080A0100(50) – шток подовжений на 50 мм.

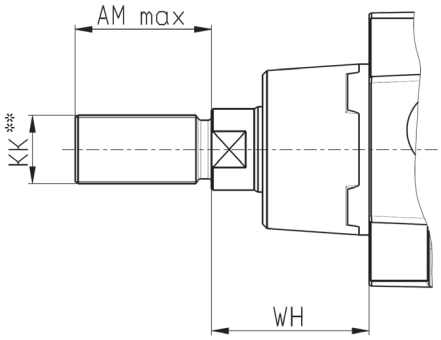

Шток із спеціальною різьбою *

В кінці кодування циліндра в дужках
вказується діаметр різьби, крок та довжина в мм.

Приклад для замовлення:
47M2P080A0100(M12x1,5-20) – різьба M12, крок 1,5 мм, довжина 20 мм.

Доступні варіанти спеціальної різьби дивіться в таблиці нижче.

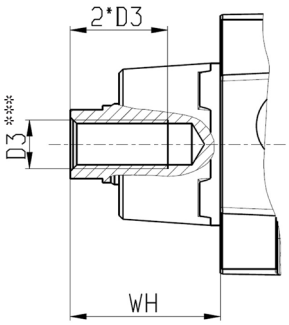

Шток із внутрішньою різьбою

В кінці кодування циліндра в дужках вказується розмір різьби та через тире символ F – внутрішня різьба.

Приклад для замовлення:
47M2P080A0100(M10-F) – різьба внутрішня (D3) – M10, глибина різьбового отвору 20 мм.

Додаткова вказівка: внутрішня різьба на штоці виконується тільки з основним (великим) кроком.
Глибина різьбового отвору дорівнює двом діаметрам.
Доступні варіанти спеціальної різьби дивіться в таблиці нижче.

* = До складу циліндрів із спеціальною різьбою – гайки не входять.
** = Різьба KK – в дужках крок різьби великий і дрібний згідно ISO 965-1:1998.
*** = Різьба D3 – крок різьби великий, глибина різьбового отвору дорівнює двом діаметрам.

Можливі замовлення комбінованих виконань: подовжений шток та спеціальна різьба.

Приклад для замовлення:
47M2P080A0100(50M10-F) – розмір WH подовжений на 50 мм та різьба внутрішня (D3) – M10.
Приклад для замовлення:
47M2P080A0100(50M12x1,5-20) – розмір WH подовжений на 50 мм та різьба (KK) – M12, крок 1,5, довжина 20 мм.

ТАБЛИЦЯ. ДОСТУПНІ ВАРІАНТИ СПЕЦІАЛЬНОЇ РІЗЬБИ

Ø, мм	WH, мм	AM max, мм	D3	KK
32	26	60	M5, M6, M8	M6, M8 (1,25; 1), M10 (1,5; 1,25; 1), M12 (1,75; 1,5; 1,25)
40	30	60	M6, M8, M10	M6, M8 (1,25; 1), M10 (1,5; 1,25; 1), M12 (1,75; 1,5; 1,25), M16 (2; 1,5)
50	37	60	M8, M10, M12	M10 (1,5; 1,25; 1), M12 (1,75; 1,5; 1,25), M14 (2; 1,5), M16 (2; 1,5), M18 (2,5; 1,5), M20 (2,5; 2; 1,5)
63	37	60	M10, M12	M10 (1,5; 1,25; 1), M12 (1,75; 1,5; 1,25), M14 (2; 1,5), M16 (2; 1,5), M18 (2,5; 1,5), M20 (2,5; 2; 1,5)
80	46	60	M10, M12, M16	M12 (1,75; 1,5; 1,25), M14 (2; 1,5), M16 (2;1,5), M18 (2,5; 1,5), M20 (2,5; 2; 1,5), M24 (3; 2)
100	51	60	M12, M16	M12 (1,75; 1,5; 1,25), M14 (2; 1,5), M16 (2;1,5), M18 (2,5; 1,5), M20 (2,5; 2; 1,5), M24 (3; 2)

Циліндри пневматичні Серія 47

ПРИМІТКА: Розміри L2 і ZJ циліндрів односторонньої дії збільшити на 25 мм.

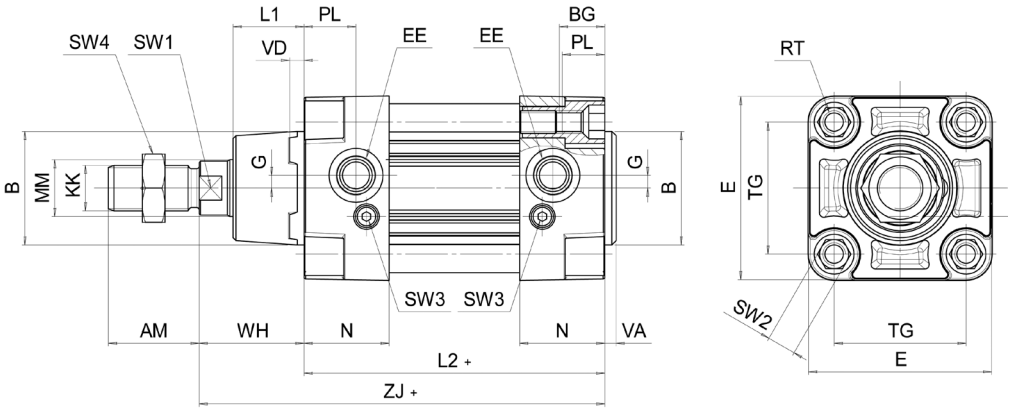

+ = додати хід

РОЗМІРИ																							
Ø	AM	B	BG	E	EE	G	KK	L1	L2+	MM	N	PL	RT	SW1	SW2	SW3	SW4	TG	VA	VD	WH	ZJ+	Демпфування переднє / заднє
32	22	30	16	46	G1/8	5	M10x1,25	18	**94**	12	26	14	M6	10	6	2	17	32,5	4	5	26	**120**	17 / 12
40	24	35	16	55	G1/4	5	M12x1,25	21	**105**	16	29	15	M6	13	6	2	19	38	4	5	30	**135**	20 / 17
50	32	40	16	65	G1/4	4,5	M16x1,5	25	**106**	20	30	18,3	M8	17	10	3	24	46,5	4	5	37	**143**	15 / 14
63	32	45	16	75	G3/8	7	M16x1,5	25	**121**	20	36	21,5	M8	17	10	3	24	56,5	4	5	37	**158**	17 / 16
80	40	45	18,5	97	G3/8	7	M20x1,5	30	**128**	25	36	21,5	M10	22	12	5	30	72	4	5	46	**174**	20 / 20
100	40	55	18,5	116	G1/2	7,5	M20x1,5	35	**138**	25	36	21.6	M10	22	12	5	30	89	4	5	51	**189**	21 / 19

Циліндри пневматичні Серія 47

Прохідний шток

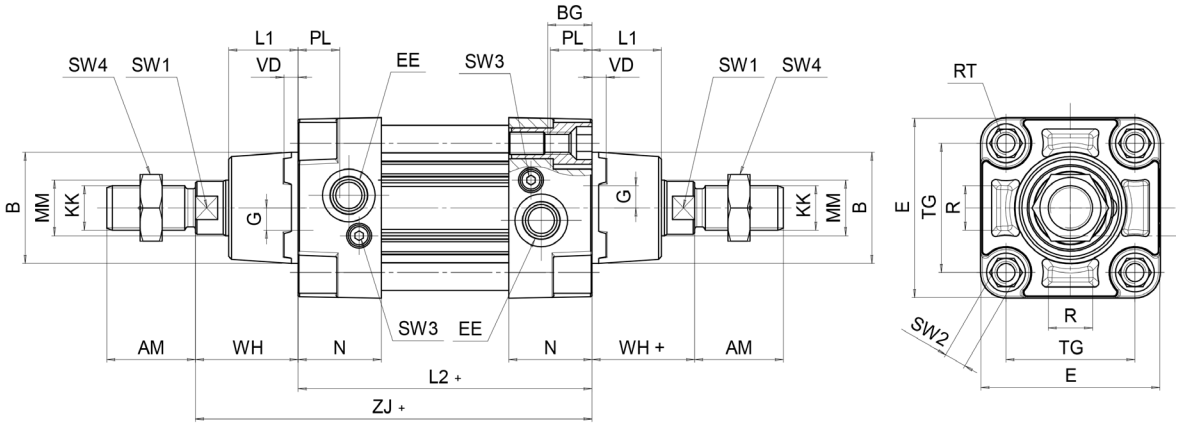

+ = додати хід

РОЗМІРИ																						
Ø	AM	B	BG	E	EE	G	KK	L1	L2+	MM	N	PL	RT	SW1	SW2	SW3	SW4	TG	VD	WH	ZJ+	Демпфування
32	22	30	16	46	G1/8	5	M10x1,25	18	**94**	12	26	14	M6	10	6	2	17	32,5	5	26	**120**	17
40	24	35	16	55	G1/4	5	M12x1,25	21	**105**	16	29	15	M6	13	6	2	19	38	5	30	**135**	20
50	32	40	16	65	G1/4	4,5	M16x1,5	25	**106**	20	30	18,3	M8	17	10	3	24	46,5	5	37	**143**	15
63	32	45	16	75	G3/8	7	M16x1,5	25	**121**	20	36	21,5	M8	17	10	3	24	56,5	5	37	**158**	17
80	40	45	18,5	97	G3/8	7	M20x1,5	30	**128**	25	36	21,5	M10	22	12	5	30	72	5	46	**174**	20
100	40	55	18,5	116	G1/2	7,5	M20x1,5	35	**138**	25	36	21.6	M10	22	12	5	30	89	5	51	**189**	21

Компанія Camozzi Spa залишає за собою право змінювати моделі та розміри без повідомлення
Каталог продукції представлений на веб-сайті www.camozzi.ua
Вироби розроблені для промислового використання

Опозитний тандем-циліндр із спільним штоком Серія 47

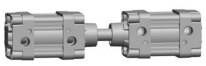

Приклад кодування при нульовому ході:
47M2P050A000/000NS

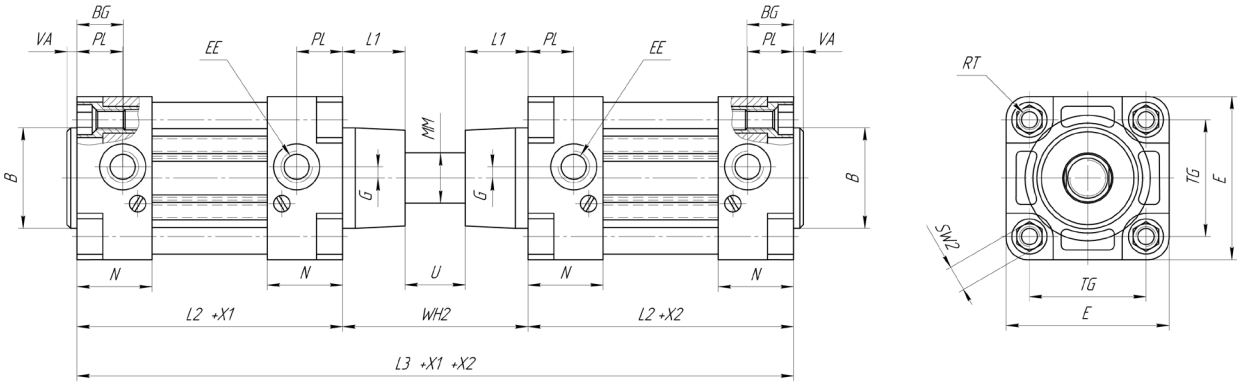

+ X1 додати хід для першого циліндру
+ X2 додати хід для другого циліндру
+X1 +X2 додати хід для першого і другого циліндру

РОЗМІРИ

Ø	MM	Ø B	PL	L1	EE	WH2	L2	L3	VA	N	RT	BG	G	TG	E	SW2	U
32	12	30	14	18	G1/8	42	94	230	4	26	M6	16	5	32,5	46	6	16
40	16	35	15	21	G1/4	60	105	270	4	29	M6	16	5	38	55	6	18
50	20	40	18,3	25	G1/4	74	106	286	4	30	M8	16	4,5	46,5	65	10	24
63	20	45	21,5	25	G3/8	74	121	316	4	36	M8	16	7	56,5	75	10	24
80	25	45	21,5	30	G3/8	92	128	348	4	36	M10	18,5	7	72	97	12	32
100	25	55	21.6	35	G1/2	102	138	378	4	36	M10	18,5	7,5	89	116	12	32

Опозитний тандем-циліндр Серія 47

Приклад кодування при нульовому ході:
47M2P050A000/000N

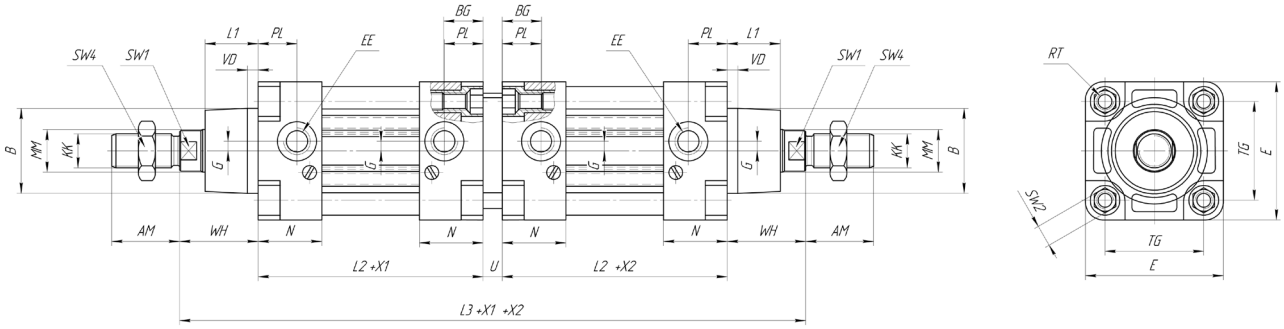

+ X1 додати хід для першого циліндру
+ X2 додати хід для другого циліндру
+X1 +X2 додати хід для першого і другого циліндру

РОЗМІРИ

Ø	MM	KK	Ø B	PL	L1	AM	EE	WH	L2	L3	VDA	N	RT	BG	G	TG	E	SW1	SW2	SW4	U
32	12	M10x1,25	30	14	18	22	G1/8	26	94	249	5	26	M6	16	5	32,5	46	10	6	17	9
40	16	M12x1,25	35	15	21	24	G1/4	30	105	279	5	29	M6	16	5	38,5	55	13	6	19	9
50	20	M16x1,5	40	18,3	25	32	G1/4	37	106	295	5	30	M8	16	4,5	46,5	65	17	10	24	9
63	20	M16x1,5	45	21,5	25	32	G3/8	37	121	325	5	36	M8	16	7	56,5	75	17	10	24	9
80	25	M20x1,5	45	21,5	30	40	G3/8	46	128	357	5	36	M10	18,5	7	72	97	22	12	30	9
100	25	M20x1,5	55	21.6	35	40	G1/2	51	138	387	5	36	M10	18,5	7,5	89	116	22	12	30	9

Лапи Мод. B

Матеріал: оцинкована сталь.
У комплекті:
2x Кріплення
4x Гвинт

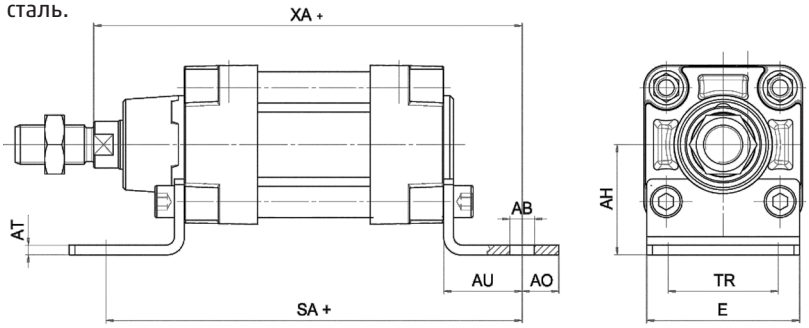

+ = додати хід

РОЗМІРИ										
Мод.	Ø	AT	SA+	XA+	TR	E	Ø AB	AH	AO	AU
B-41-32	32	4	**142**	**144**	32	45	7	32	11	24
B-41-40	40	4	**161**	**163**	36	53,5	10	36	15	28
B-41-50	50	4	**170**	**175**	45	62,5	10	45	15	32
B-41-63	63	5	**185**	**190**	50	73	10	50	15	32
B-41-80	80	6	**210**	**216**	63	92	12	63	20	41
B-41-100	100	6	**220**	**230**	75	108,5	14,5	71	25	41

Задній і передній фланець Мод. D-E

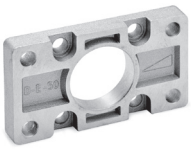

Матеріал: алюміній.
У комплекті:
1x Фланець
4x Гвинт

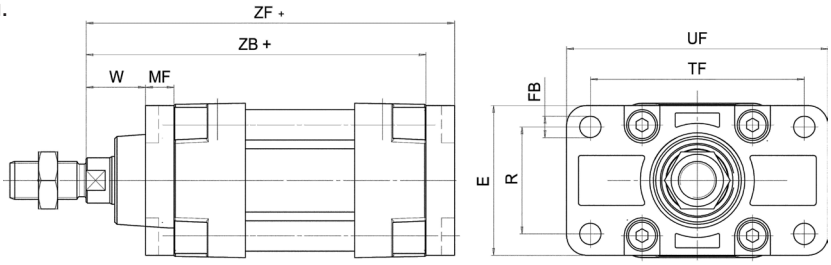

+ = додати хід

РОЗМІРИ											
Мод.	Ø	W	MF	ZB+	TF	R	UF	E	FB	ZF+	Момент затягування
D-E-41-32	32	16	10	**120**	64	32	86	45	7	**130**	6 Нм
D-E-41-40	40	20	10	**135**	72	36	88	52	9	**145**	6 Нм
D-E-41-50	50	25	12	**143**	90	45	110	63	9	**155**	13 Нм
D-E-41-63	63	25	12	**158**	100	50	116	73	9	**170**	13 Нм
D-E-41-80	80	30	16	**174**	126	63	148	95	12	**190**	19 Нм
D-E-41-100	100	35	16	**189**	150	75	176	115	14	**205**	22 Нм

Задня цапфа охоплююча Мод. C та C-H

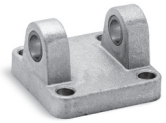

Матеріал: алюміній.
У комплекті:
1x Цапфа
4x Гвинт

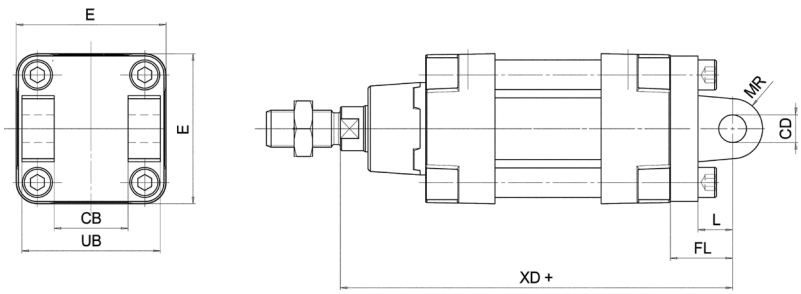

+ = додати хід

РОЗМІРИ										
Мод.	Ø	Ø CD	L	FL	XD+	MR	E	CB	UB	Момент затягування
C-41-32	32	10	12	22	**142**	10	45	26	45	6 Нм
C-41-40	40	12	15	25	**160**	13	52	28	52	6 Нм
C-41-50	50	12	15	27	**170**	13	63	32	60	13 Нм
C-H-41-63	63	16	20	32	**190**	15	73	40	70	13 Нм
C-H-41-80	80	16	24	36	**210**	15	95	50	90	19 Нм
C-H-41-100	100	20	29	41	**230**	18	115	60	110	26 Нм

Компанія Camozzi Spa залишає за собою право змінювати моделі та розміри без повідомлення
Каталог продукції представлений на веб-сайті www.camozzi.ua
Вироби розроблені для промислового використання

Передня цапфа охоплююча для кріплення на передній кришці Мод. H... та C-H...

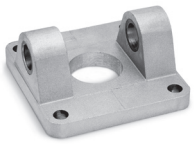

Матеріал: алюміній.
У комплекті:
1x Цапфа
4x Гвинт

+ = додати хід

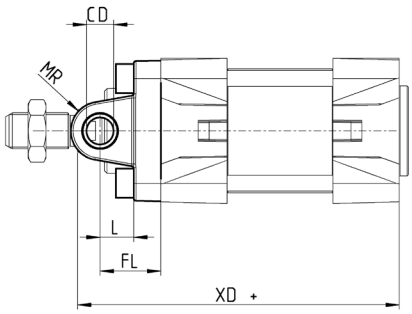

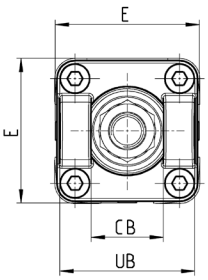

РОЗМІРИ										
Мод.	Ø	ØCD	L	FL	XD+	MR	E	CB	UB	Момент затягування
H-41-32	32	10	12	22	**120**	10	45	26	45	5 Нм
H-41-40	40	12	15	25	**125**	12	52	28	52	5 НМ
H-41-50	50	12	15	27	**143**	13	63	32	60	10 Нм
H-60-63	63	16	20	32	**158**	15	73	40	70	10 Нм
C-H-41-80	80	16	24	36	**174**	15	95	50	90	15 Нм
C-H-41-100	100	20	29	41	**189**	18	115	60	110	15 Нм

Підвіс задній охоплюючий Мод. L

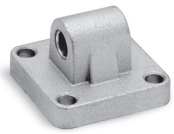

Матеріал: алюміній.
У комплекті:
1x Підвіс
4x Гвинт

+ = додати хід

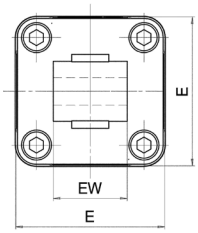

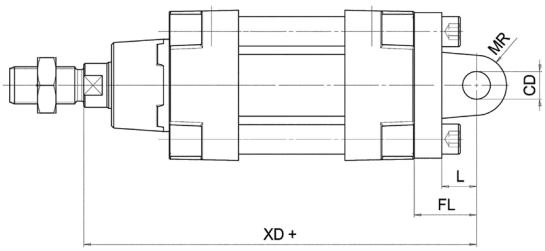

РОЗМІРИ									
Мод.	Ø	Ø CD	L	FL	XD+	MR	E	EW	Момент затягування
L-41-32	32	10	12	22	**142**	9	45	26	6 Нм
L-41-40	40	12	15	25	**160**	13	52	28	6 Нм
L-41-50	50	12	15	27	**170**	13	63	32	13 Нм
L-41-63	63	16	20	32	**190**	15	73	40	13 Нм
L-41-80	80	16	24	36	**210**	15	95	50	19 Нм
L-41-100	100	20	29	41	**230**	18	115	60	22 Нм

Задній сферичний шарнір Мод. R*

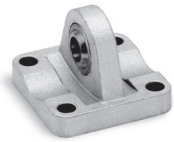

Матеріал: алюміній.
* = не за стандартом.
У комплекті:
1x Підвіс
4x Гвинт

+ = додати хід

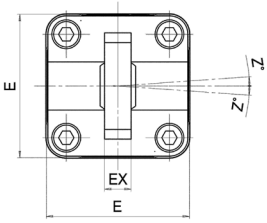

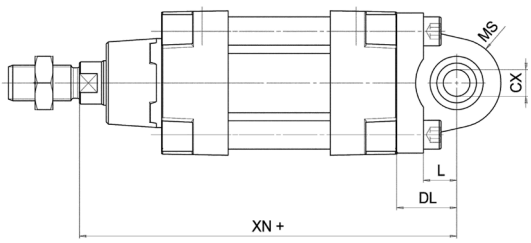

РОЗМІРИ											
Мод.	Ø	CX	L	DL	XN+	MS	E	EX	EP	Z	Момент затягування
R-41-32	32	10	12	22	**142**	16	45	14	10,5	4	5 Нм
R-41-40	40	12	15	25	**160**	20	52	16	12	4	5 Нм
R-41-50	50	12	15	27	**170**	20	63	16	12	4	10 Нм
R-41-63	63	16	20	32	**190**	24	73	21	15	4	10 Нм
R-41-80	80	16	24	36	**210**	24	95	21	15	4	15 Нм
R-41-100	100	20	29	41	**230**	30	115	25	18	4	15 Нм

Компанія Camozzi Spa залишає за собою право змінювати моделі та розміри без повідомлення
Каталог продукції представлений на веб-сайті www.camozzi.ua
Вироби розроблені для промислового використання

Шарнірне кріплення Мод. C+L+S

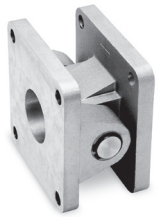

Матеріал: алюміній.
У комплекті:
1x Кріплення Мод. C+L+S
8x Гвинт

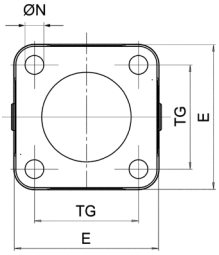

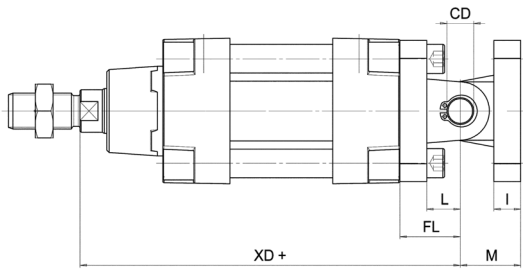

+ = додати хід

РОЗМІРИ										
Мод.	Ø	ØCD	L	FL	XD+	MR	E	CB	UB	Момент затягування
C+L+S	32	10	12	22	**142**	10	45	26	45	6 Нм
C+L+S	40	12	15	25	**160**	10	52	28	52	6 Нм
C+L+S	50	12	15	27	**170**	13	63	32	60	13 Нм
C+L+S	63	16	20	32	**190**	15	73	40	70	13 Нм
C+L+S	80	16	24	36	**210**	15	95	50	90	19 Нм
C+L+S	100	20	29	41	**230**	18	115	60	110	26 Нм

Шарнірне кріплення під кутом 90° Мод. ZC

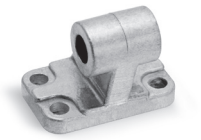

Стандарт CETOP RP 107P
Матеріал: алюміній.
У комплекті:
1x Цапфа

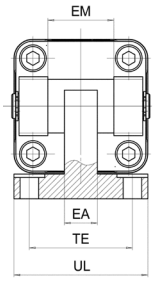

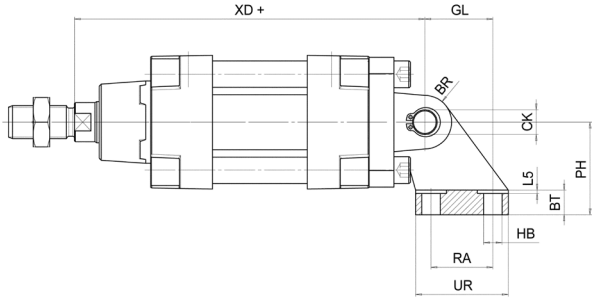

+ = додати хід

РОЗМІРИ															
Мод.	Ø	EB	CK	HB	XD+	TE	UL	EA	GL	L5	RA	EM	UR	PH	BT	BR
ZC-32	32	11	10	6,6	**142**	38	51	10	21	1,6	18	26	31	32	8	10
ZC-40	40	11	12	6,6	**160**	41	54	15	24	1,6	22	28	35	36	10	11
ZC-50	50	15	12	9	**170**	50	65	16	33	1,6	30	32	45	45	12	13
ZC-63	63	15	16	9	**190**	52	67	16	37	1,6	35	40	50	50	12	15
ZC-80	80	18	16	11	**210**	66	86	20	47	2,5	40	50	60	63	14	15
ZC-100	100	18	20	11	**230**	76	96	20	55	2,5	50	60	70	71	15	19

Передній / задній торцевий підвіс Мод. FN

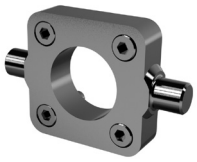

Матеріал: оцинкована сталь.
У комплекті:
1x Торцевий підвіс
4x Гвинт

+ = додати хід

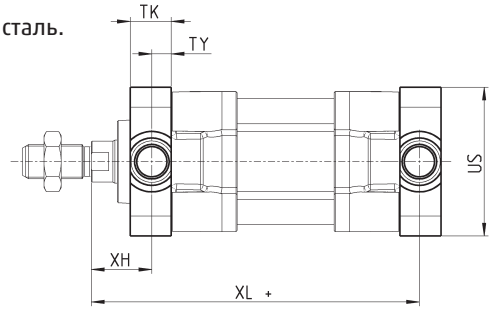

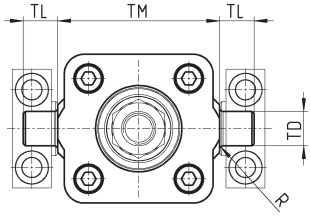

РОЗМІРИ											
Мод.	Ø	TK	TY	XH	XL+	US	TL	TM	TD	R	Момент затягування
FN-32	32	14	6.5	19.5	**126.5**	46	12	50	12	1	5 Нм
FN-40	40	19	9	21	**144**	59	16	63	16	1,5	5 Нм
FN-50	50	19	9	28	**152**	69	16	75	16	1,6	10 Нм
FN-63	63	24	11,5	25.5	**169.5**	84	20	90	20	1,6	10 Нм
FN-80	80	24	11,5	34,5	**185.5**	102	20	110	20	1,6	15 Нм
FN-100	100	29	14	37	**203**	125	25	132	25	2	15 Нм

Компанія Camozzi Spa залишає за собою право змінювати моделі та розміри без повідомлення
Каталог продукції представлений на веб-сайті www.camozzi.ua
Вироби розроблені для промислового використання

Фланець з плаваючою головкою Мод. GKF

Матеріал: оцинкована сталь.

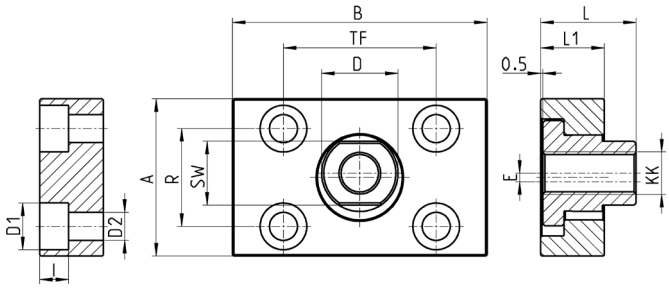

РОЗМІРИ														
Мод.	Ø	KK	A	B	R	TF	L	L1	I	Ø D	Ø D1	Ø D2	SW	E
GKF-25-32	32	M10x1,25	37	60	23	36	22,5	15	6,8	18	11	6,6	15	2
GKF-40	40	M12x1,25	56	60	38	42	22,5	15	9	20	15	9	15	2,5
GKF-50-63	50-63	M16x1,5	80	80	58	58	26,5	15	10,5	25	18	11	22	2,5
GKF-80-100	80-100	M20x1,5	90	90	65	65	32,5	20	13	30,5	20	14	27	2,5

Шарнірне кріплення Мод. R+C / H+S

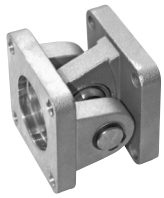

У комплекті:
1x Цапфа охоплююча C... або H...
1x Підвіс R...
1x Вісь S...

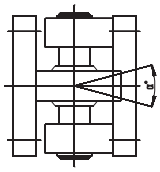

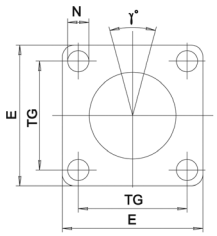

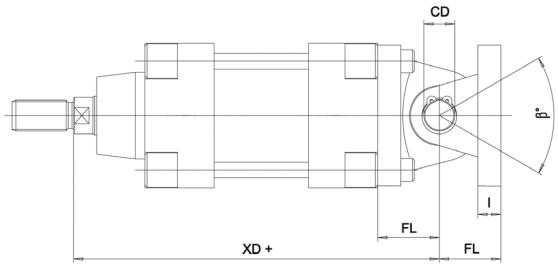

+ = додати хід

РОЗМІРИ												
Мод.	Ø	CD	FL	XD+	TG	E	I	øN	α°	β°	γ°	Момент затягування
R+H+S-32	32	10	22	**142**	32,5	45	10	7	8	30	8	5 Нм
R+H+S-40	40	12	25	**160**	38	52	10	7	8	40	8	5 Нм
R+H+S-50	50	12	27	**170**	46,5	63	12	9	8	25	8	10 Нм
R+H+S-63	63	16	32	**190**	56,5	73	12	9	8	36	8	10 Нм
R+C+S-80	80	16	36	**210**	72	95	12	11	8	34	8	15 Нм
R+C+S-100	100	20	41	**230**	89	115	12	11	8	38	8	15 Нм

Вісь Мод. S

У комплекті:
1x Вісь (неіржавна сталь 303)
2x Стопорне кільце (сталь)

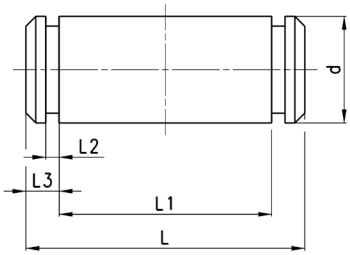

Мод.	Ø	d	L	L1	L2	L3
S-32	32	10	52	46	1,1	3
S-40	40	12	59	53	1,1	3
S-50	50	12	67	61	1,1	3
S-63	63	16	77	71	1,1	3
S-80	80	16	97	91	1,1	3
S-100	100	20	121	111	1,3	5

Компанія Camozzi Spa залишає за собою право змінювати моделі та розміри без повідомлення
Каталог продукції представлений на веб-сайті www.camozzi.ua
Вироби розроблені для промислового використання

Самоцентрувальний шарнір Мод. GK

Матеріал: оцинкована сталь.

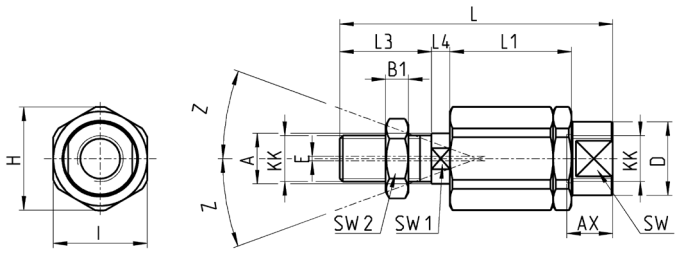

РОЗМІРИ																	
Мод.	Ø	KK	L	L1	L3	L4	øA	øD	H	I	SW	SW1	SW2	B1	AX	Z	E
GK-25-32	25-32	M10x1,25	71,5	35	20	7,5	14	22	32	30	19	12	17	5	22	4	2
GK-40	40	M12x1,25	75,5	35	24	7,5	14	22	32	30	19	12	19	6	22	4	2
GK-50-63	50-63	M16x1,5	104	53	32	10	22	32	45	41	27	20	24	8	30	3	2
GK-80-100	80-100	M20x1,5	119	53	40	10	22	32	45	41	27	20	30	10	37	3	2

Сферичний накінечник Мод. GA

Згідно стандарту ISO 8139.
Матеріал: оцинкована сталь.

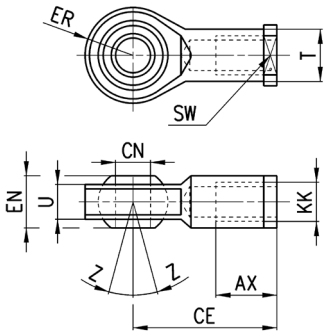

РОЗМІРИ										
Мод.	øCN	U	EN	ER	AX	CE	KK	T	Z	SW
GA-32	10	10,5	14	14	20	43	M10X1,25	15	6,5	17
GA-40	12	12	16	16	22	50	M12X1,25	17,5	6,5	19
GA-50-63	16	15	21	21	28	64	M16X1,5	22	7,5	22
GA-80-100	20	18	25	25	33	77	M20x1,5	27,5	7	30

Кульовий шарнір Мод.GY

Матеріал: ЦАМ і оцинкована сталь.

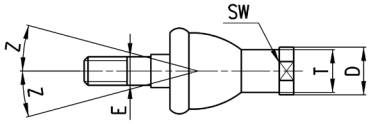

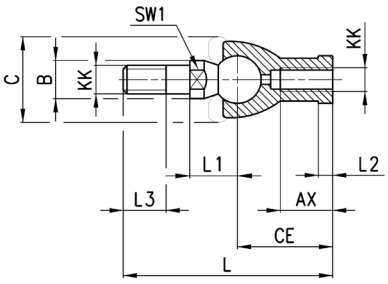

РОЗМІРИ																
Мод.	Ø	KK	L	CE	L2	AX	SW	SW1	L1	L3	øT	øD	E	øB	øC	Z
GY-32	32	M10X1,25	74	35	6,5	18	17	11	19,5	15	15	19	10	14	28	15
GY-40	40	M12X1,25	84	40	6,5	20	19	17	21	17	17,5	22	12	19	32	15
GY-50-63	50-63	M16X1,5	112	50	8	27	22	23	27,5	23	22	27	16	22	40	11
GY-80-100	80-100	M20x1,5	133	63	10	38	30	25	31,5	25	27,5	34	20	29	45	7,5

Вилка для штока Мод. G

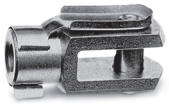

Матеріал: оцинкована сталь.
Згідно стандарту ISO 8140.

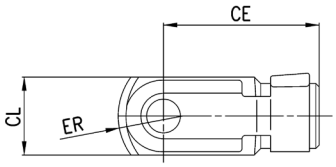

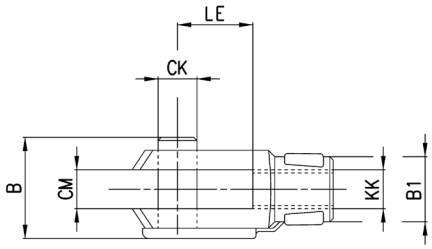

РОЗМІРИ									
Мод.	ØCK	LE	CM	CL	ER	CE	KK	B	B1
G-25-32	10	20	10	20	12	40	M10X1,25	26	18
G-40	12	24	12	24	14	48	M12X1,25	32	20
G-50-63	16	32	16	32	19	64	M16X1,5	40	26
G-80-100	20	40	20	40	25	80	M20X1,5	48	34

Компанія Camozzi Spa залишає за собою право змінювати моделі та розміри без повідомлення
Каталог продукції представлений на веб-сайті www.camozzi.ua
Вироби розроблені для промислового використання

Гайка штока Мод. U

Згідно стандарту UNI EN ISO 4035.
Матеріал: оцинкована сталь.

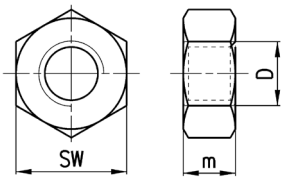

РОЗМІРИ			
Мод.	D	м	SW
U-25-32	M10X1,25	6	17
U-40	M12X1,25	7	19
U-50-63	M16X1,5	8	24
U-80-100	M20x1,5	9	30

Аксесуари для монтажу розподільника на циліндр

Набір аксесуарів Мод. PCV для монтажу розподільника на циліндр.
Розподільники монтуються безпосередньо на циліндрі за допомогою спеціальних кріпильних гвинтів.

Примітка:
Попередньо необхідно перевірити довжину (WW) обраного розподільника, вона повинна бути менше, ніж розмір JJ обраного циліндра.

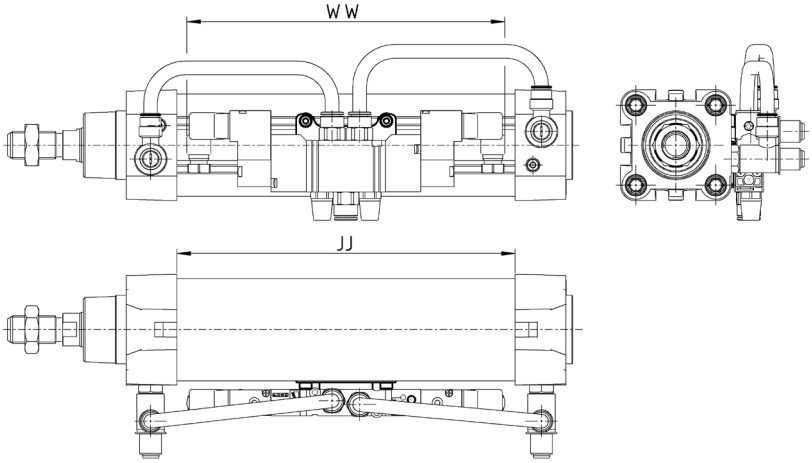

Мод.	
PCV-62-K3	для кріплення розподільників Серії 3
PCV-62-K4	для кріплення розподільників Серії 4 - G1/4
PCV-62-KE	для кріплення розподільників Серії EN
PCV-62-K8	для кріплення розподільників Серія 3 - G1/4, Серії 4 - G1/8